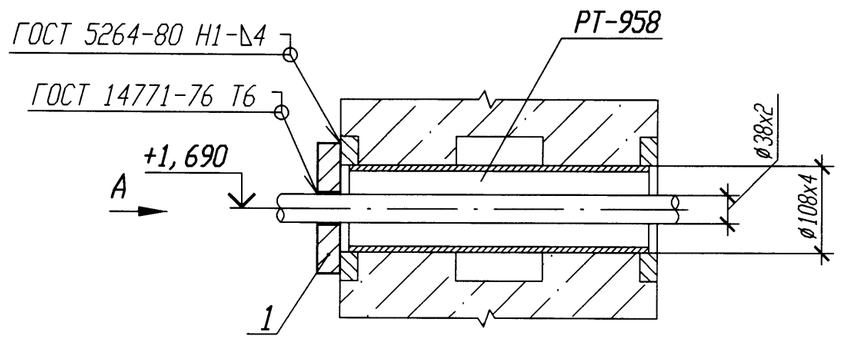

А

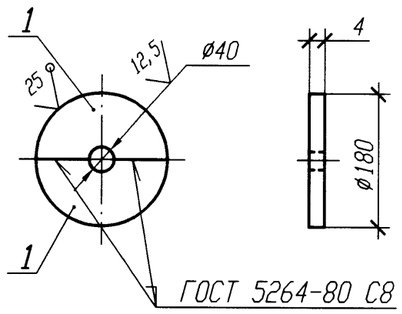

Номер опоры	Маркировка проходки
3VF42Y003	РТ-962
3VF53Y003	РТ-958

1 Привязку опоры смотри 3VF42Z62, 3VF53Z32.

2 Изготовить два комплекта.

Спецификация деталей

Поз.	Обозначение	Наименование	Кол.	Материал	Масса, кг ед.	Масса, кг общ.	Приме-чание
1	ГОСТ 19903-74	Полуфланец Лист Б-ПН 4х180х90	2	Вст 3 сп 5 ГОСТ 14637-89	0,51	1,02	
	ГОСТ 2246-70	Проволока		Св-08Г2С			
	ГОСТ 9467-75	Электроды		УОНИИ 13/45			
				Итого:		1,02	

АРХИВНЫЙ ЭКЗЕМПЛЯР

Изм.	Кол. уч.	Лист	N док.	Подп.	Дата
Инж. 1к.		Куланова			19.01
Пров. вед. инж.		Веренцова			20.01
Пров. нач. гр.		Жук			20.01
Н. контр		Краснояров			21.01

Инв. N подл. R3.00138.1.0.11 | Подп. и дата | Взам. инв. N

Инв. N подл. R3. 00138. 1. 0. 11
Лист 352

R3. VF10. 3071. 011. 02. 00. 009

Ростовская АЭС Блок 3

Реакторное отделение Негерметичная часть Трубопроводы технической воды группы "А" Обвязка вентустановок	Стадия	Лист	Листов
	Р		1
Проходка неподвижная 3VF42Y003, 3VF53Y003	ОАО "НИАЭП" 2011		

Формат А3